HZHL-100A

回路电阻测试仪

产品说明书

武汉赫兹电力设备有限公司

HZHL-100A

. 4
. 4
. 4
. 4
. 5
. 6
. 6
. 7
. 7
. 8
. 8
. 9

赫兹电力 HERTZ POWER

3	DC 100A	
4	0.5% ± 1d	
5	LCD	
	LCD	
6	AC220V ± 10% 50Hz	
7	- 10 40	≤ 80 %RH
8	300 × 270 × 200 mm^3	
9	5Kg	

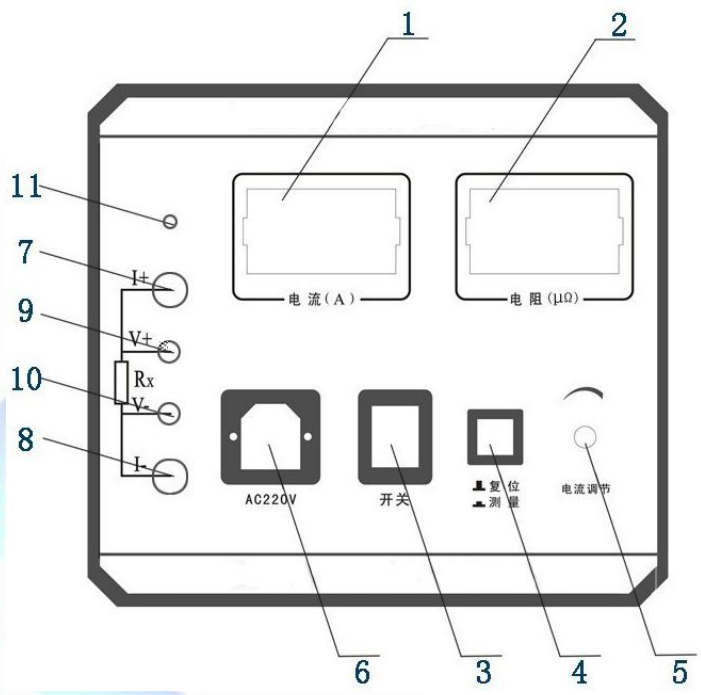

1	A	2	μ Ω	3	
4		5		6	
7	I	8	I	9	V
10	V	11			

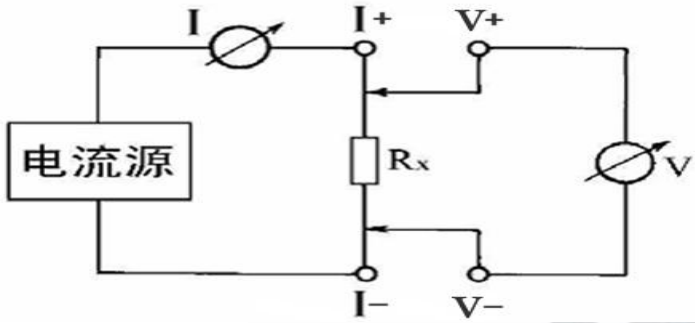

“ I+ I- I Rx I

Rx “V+ V-” (V) V I V

1

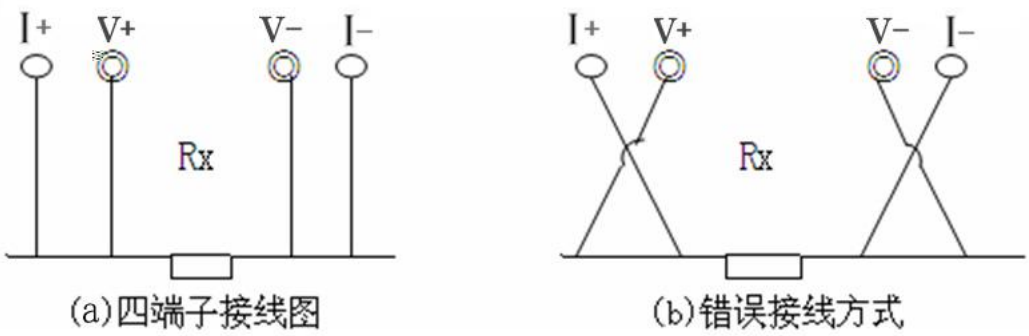

2

3

4 220V

5 “ ” 100.0A “ / ”

1 100.0A

Io Ro R=100 × (Ro ÷ Io) μ Ω

6

0	“ / ”
,	“ / ”
0	
1	

1

2

3

4

5

6

1

2

3 2

4

5 3

6 —

—

4

—

—

—

—

—

μ Ω μ Ω

SN1-- a" '

KV4-110A	60	DW3-220[redacted]	1200
DW3-110G	1600—1800	SW6-330[redacted]	600

“

赫兹电力 HERTZ POWER

4